JiSys : Resultatservice

KAMPRAPPORT

Ribe-Esbjerg HH - Bjerringbro-Silkeborg 27 - 30 (14 - 13)

538150 / 1-11-2017 / Blue Water Dokken / 888ligaen Herrer

Fordeling af mål og skud:

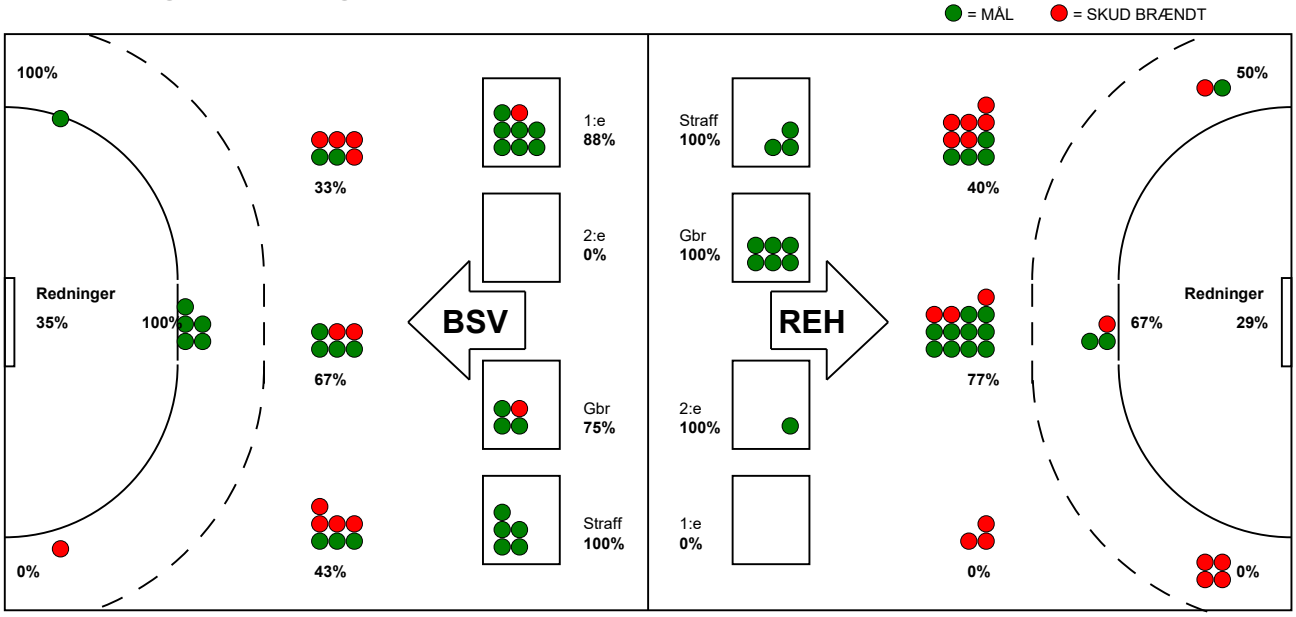

Gbr=Gennembrud. 1.f=Kontra første bølge. 2.f=Kontra anden bølge

Angrebet sluttede med:

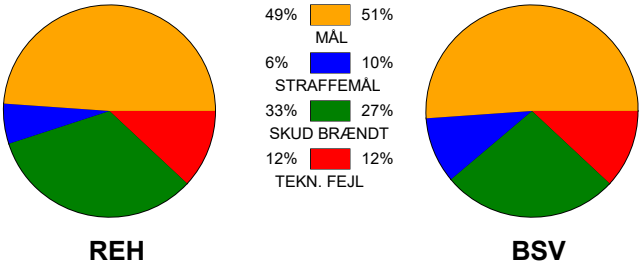

Skuddene endte med:

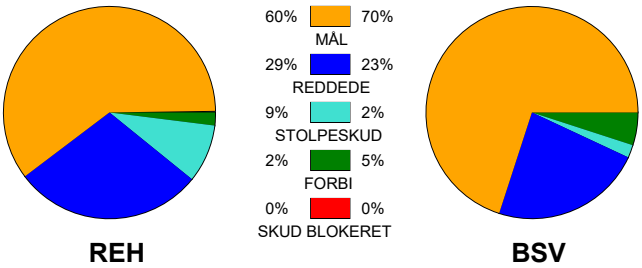

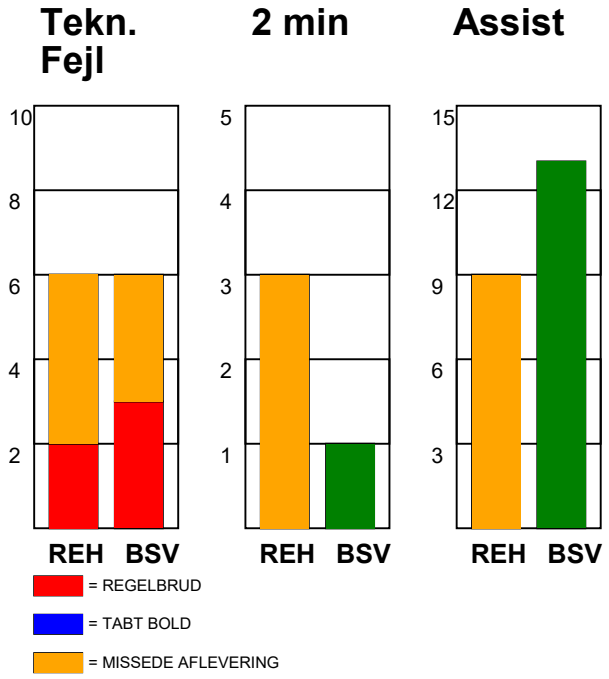

Målforskel i løbet af kampen:

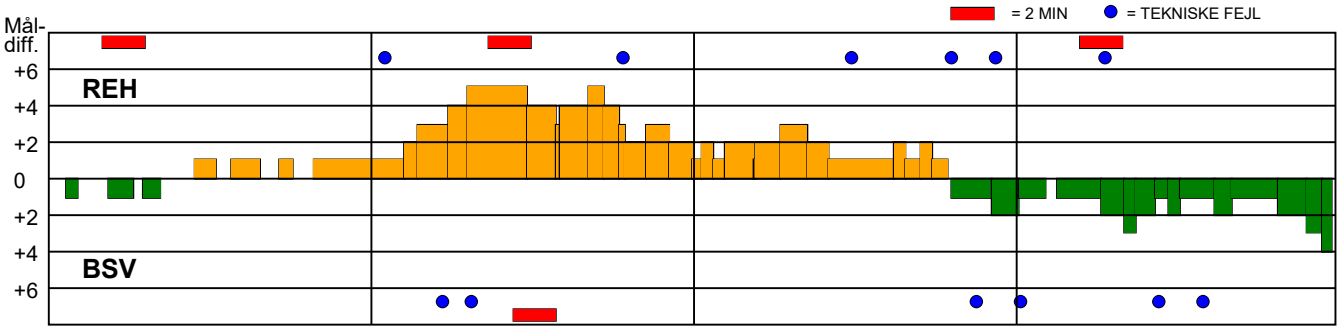

Software: Jilsén System AB. Logget af: Casper Schmidt, Anette Knudsen,